Редуктор E BOX S

(Цилиндрические соосные редукторы)

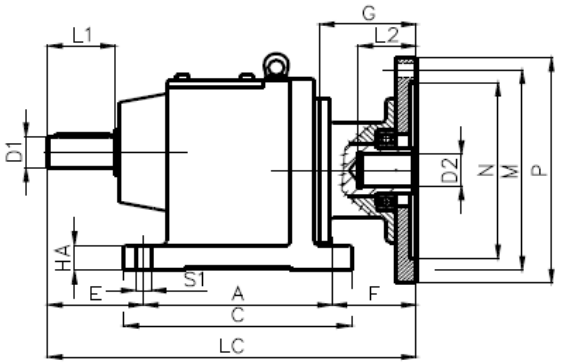

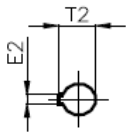

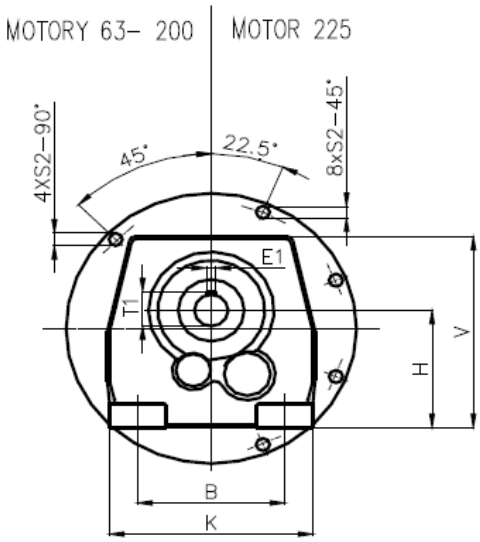

Типоразмер редуктора	Размер двигателя	Размеры основания													Выходной вал				Вход				Фланец B5					Фланец B14A				
		H	H1	V	A	B	C	K	S1	E	F	HA	G	LC	D1	L1	E1	T1	d2	l2	e2	t2	M	N	P	S2	LA	M	N	P	S2	LA
E BOX 21,31	63	90	90	170	130	110	160	145	9	75	64	18	80	269	25k6	50	8h9	27,9	11	25	4	12,6	115	95	140	9	7	-	-	-	-	-
	71													269					14	32	5	16,1	130	110	160	9	8	-	-	-	-	-
	80													269					19	42	6	21,5	165	130	200	11	11	100	80	120	6,5	9
	90										72		88	277					24	52	8	26,9	165	130	200	11	11	115	95	140	9	7
	100													277					28	62	8	30,9	215	180	250	14	11	130	110	160	9	8
	112													277					28	62	8	30,9	215	180	250	14	11	130	110	160	9	8
E BOX 22,32	63	115	115	210	165	135	200	190	14	90	80	24	85	335	30k6	60	8h9	32,9	11	25	4	12,6	115	95	140	9	7	-	-	-	-	-
	71													335					14	32	5	16,1	130	110	160	9	8	-	-	-	-	-
	80													335					19	42	6	21,5	165	130	200	11	11	100	80	120	6,5	9
	90										90		95	345					24	52	8	26,9	165	130	200	11	11	115	95	140	9	7
	100													345					28	62	8	30,9	215	180	250	14	11	130	110	160	9	8
	112													345					28	62	8	30,9	215	180	250	14	11	130	110	160	9	8
	132													345					38	82	10	41,3	265	230	300	14	11	165	130	200	11	11
E BOX 23,33	71	130	110,5	220	195	150	235	210	14	100	68	27	85	363	35k6	70	10h9	38,3	14	32	5	16,1	130	110	160	9	8	-	-	-	-	-
	80													363					19	42	6	21,5	165	130	200	11	11	100	80	120	6,5	9
	90													363					24	52	8	26,9	165	130	200	11	11	115	95	140	9	7
	100										83		100	378					28	62	8	30,9	215	180	250	14	11	130	110	160	9	8
	112													378					28	62	8	30,9	215	180	250	14	11	130	110	160	9	8
	132													378					38	82	10	41,3	265	230	300	14	11	165	130	200	11	11
	160										118		135	413					42	112	12	45,1	300	250	350	17	16	-	-	-	-	-
E BOX 24,34	71	140	123,5	240	205	170	245	230	18	115	87	28	105	407	40k6	80	12h9	43,1	14	32	5	16,1	130	110	160	9	8	-	-	-	-	-
	80													407					19	42	6	21,5	165	130	200	11	11	100	80	120	6,5	9
	90													407					24	52	8	26,9	165	130	200	11	11	115	95	140	9	7
	100										97		115	417					28	62	8	30,9	215	180	250	14	11	130	110	160	9	8
	112													417					28	62	8	30,9	215	180	250	14	11	130	110	160	9	8
	132													417					38	82	10	41,3	265	230	300	14	11	165	130	200	11	11
	160										137		155	457					42	112	12	45,1	300	250	350	17	16	-	-	-	-	-
E BOX 25,35	71	180	167	305	260	215	310	290	18	140	74	45	96	474	50k6	100	14h9	53,5	14	32	5	16,1	130	110	160	9	7	-	-	-	-	-
	80													474					19	42	6	21,5	165	130	200	M10	20	-	-	-	-	-
	90													474					24	52	8	26,9	165	130	200	M10	20	-	-	-	-	-
	100													513					28	62	8	30,9	215	180	250	M12	50	-	-	-	-	-
	112										113		135	513					28	62	8	30,9	215	180	250	M12	50	-	-	-	-	-
	132													513					38	82	10	41,3	265	230	300	M12	26	-	-	-	-	-
	160										128		150	528					42	112	12	45,1	300	250	350	17	16	-	-	-	-	-
	180													528					48	112	14	51,5	300	250	350	17	16	-	-	-	-	-
	200													528					55	112	16	58,8	350	300	400	17	17	-	-	-	-	-
E BOX 26,36	80	225	210	380	310	250	365	340	22	160	86	55	105	556	60m6	120	18h9	64,2	19	42	6	21,5	165	130	200	M10	20	-	-	-	-	-
	90													556					24	52	8	26,9	165	130	200	M10	20	-	-	-	-	-
	100													591					28	62	8	30,9	215	180	250	M12	50	-	-	-	-	-
	112										121		140	591					28	62	8	30,9	215	180	250	M12	50	-	-	-	-	-
	132													591					38	82	10	41,3	265	230	300	M12	26	-	-	-	-	-
	160													611					42	112	12	45,1	300	250	350	17	16	-	-	-	-	-
	180										141		160	611					48	112	14	51,5	300	250	350	17	16	-	-	-	-	-
	200													611					55	112	16	58,8	350	300	400	17	17	-	-	-	-	-
E BOX 27,37	90	250	229	420	370	290	440	400	26	185	108	65	139	663	70m6	140	20h9	74,6	24	52	8	26,9	165	130	200	M10	20	-	-	-	-	-
	100													663					28	62	8	30,9	215	180	250	M12	50	-	-	-	-	-
	112													663					28	62	8	30,9	215	180	250	M12	50	-	-	-	-	-
	132													663					38	82	10	41,3	265	230	300	M12	26	-	-	-	-	-
	160												170	694					42	112	12	45,1	300	250	350	17	16	-	-	-	-	-
	180										139			694					48	112	14	51,5	300	250	350	17	16	-	-	-	-	-
	200													694					55	112	16	58,8	350	300	400	17	17	-	-	-	-	-
	225													694					60	143	18	64,2	400	350	450	17	18	-	-	-	-	-